ORIGINALANLEITUNG 2/3 Montage- und Nutzungsregeln
ORIGINAL INSTRUCTIONS 2/3 Installation and user manual
INSTRUKCJA ORYGINALNA 2/3 Zasady montażu i użytkowania

FAKRO®

AMZ/G Z-Wave

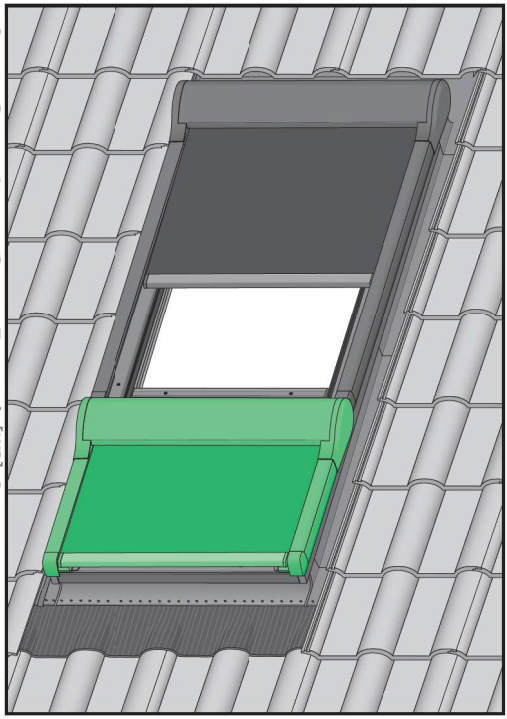

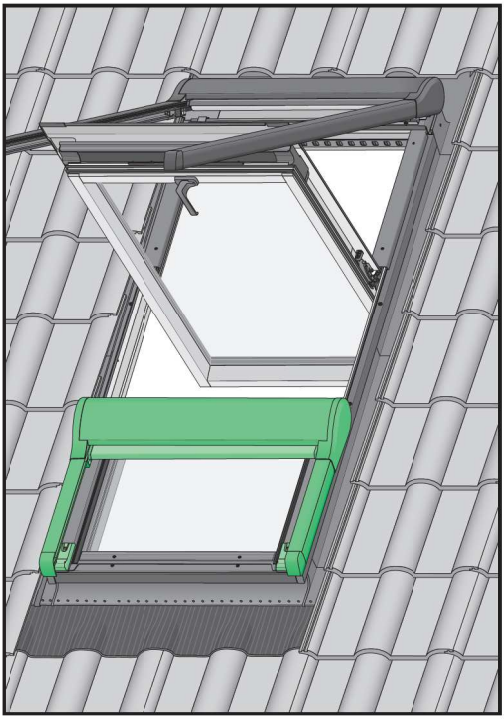

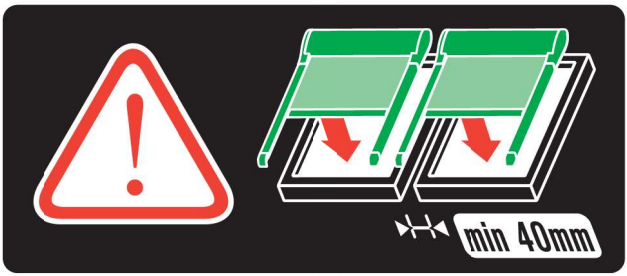

NC 9L1_AMZ-G Z-Wave_22.07.27_FAKRO_KB2875

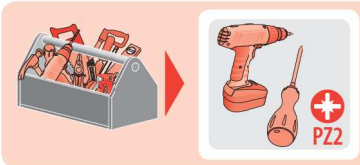
PZ2

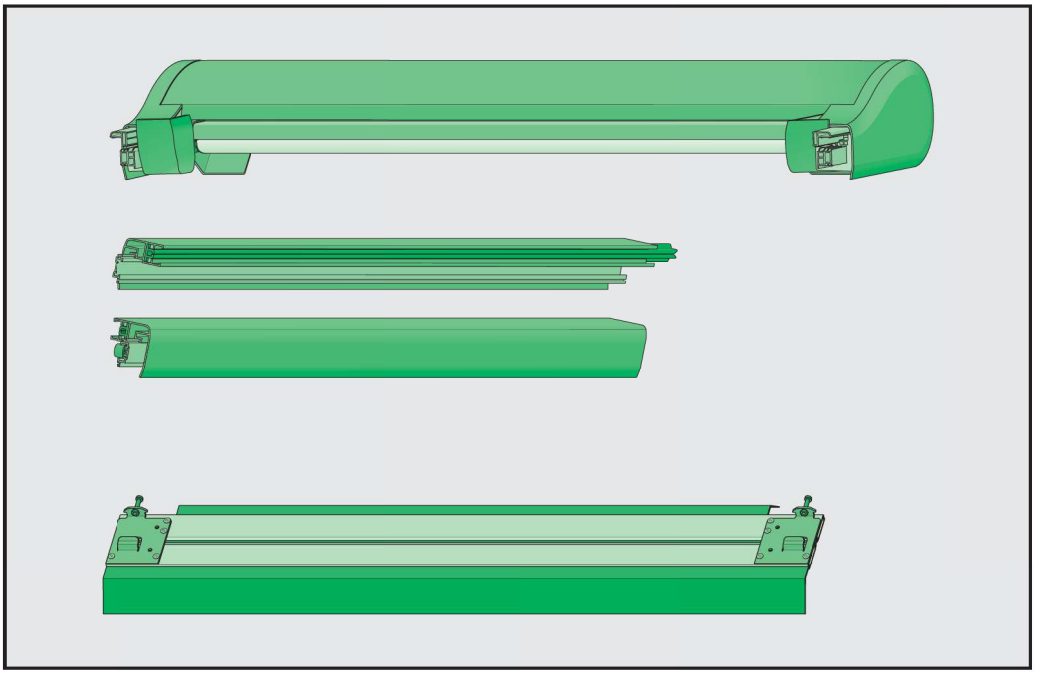

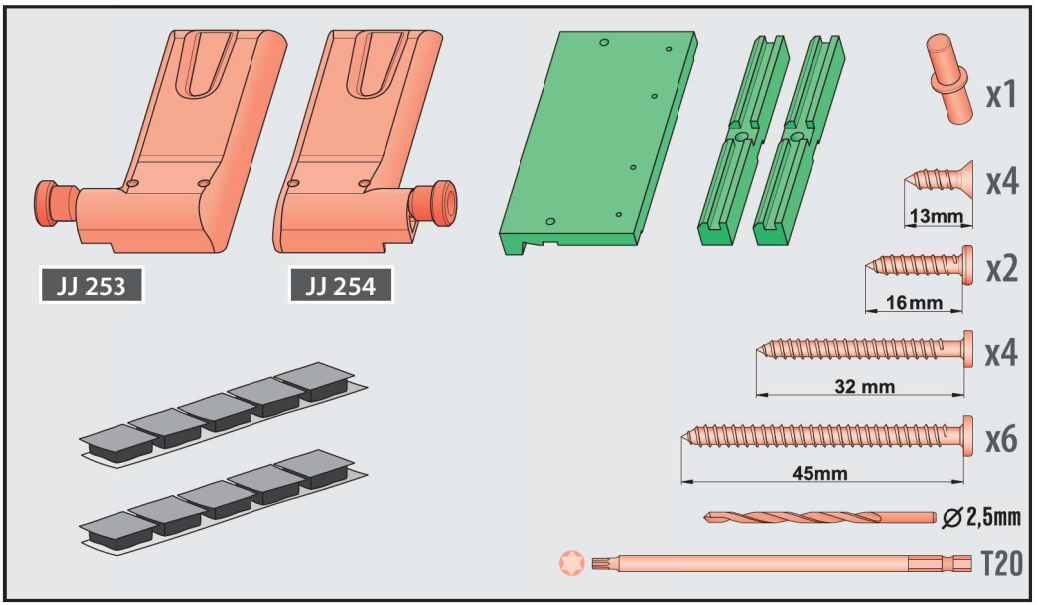
JJ 253
JJ 254
x1
x4
13mm
x2
16mm
x4
32 mm
x6
45mm
Ø 2,5mm
T20

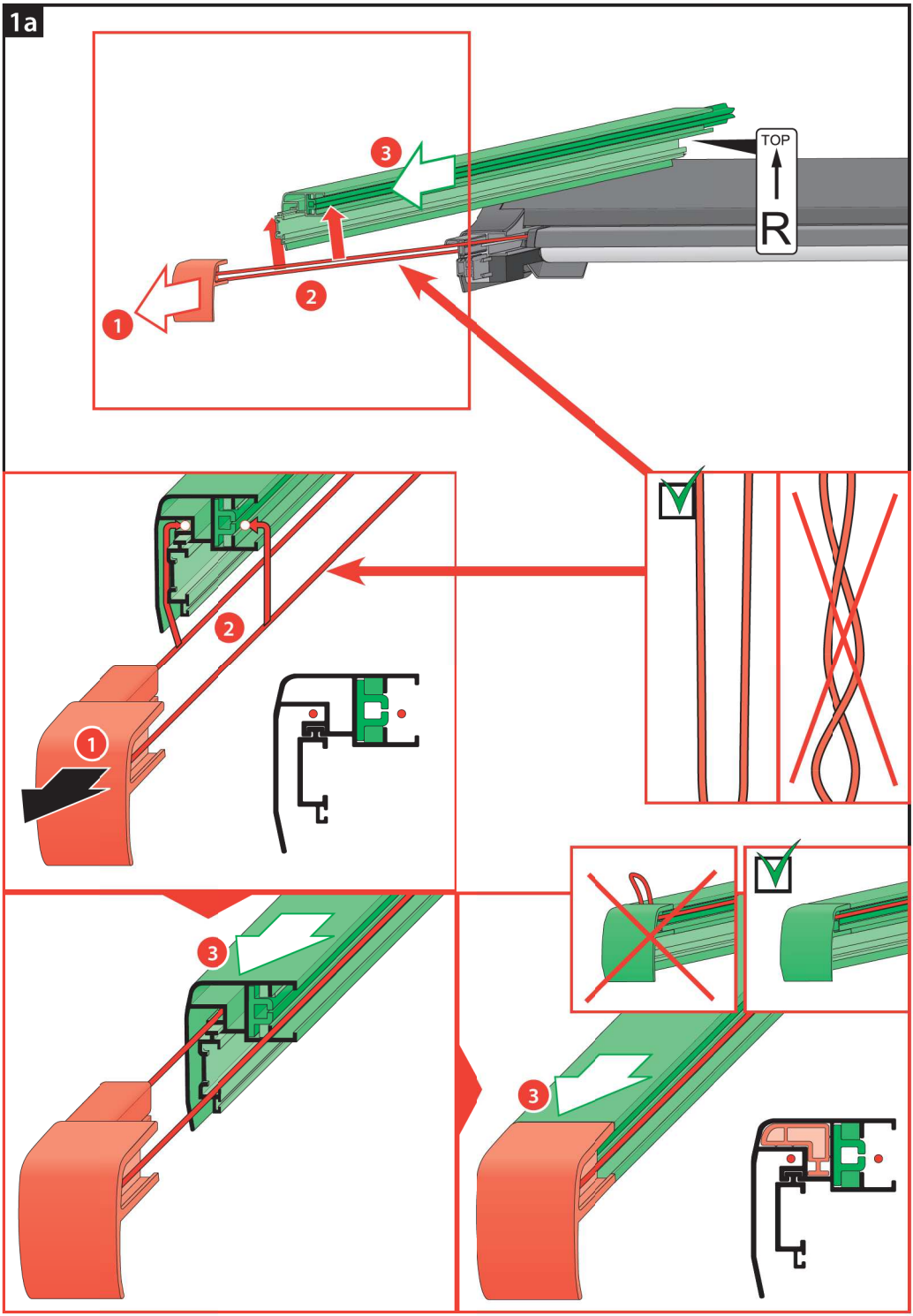
1a
TOP
R
1
2
3

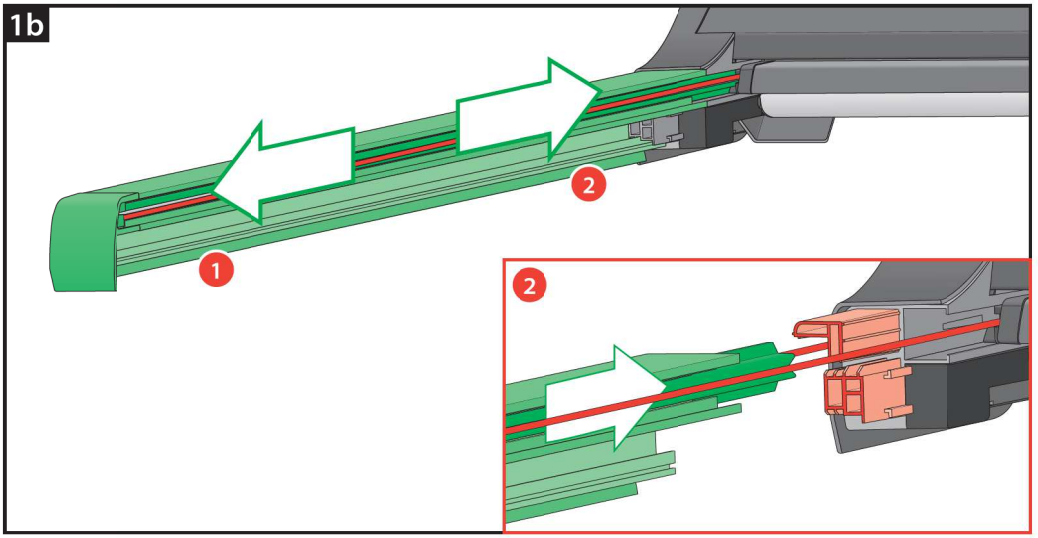
1b
1
2
2

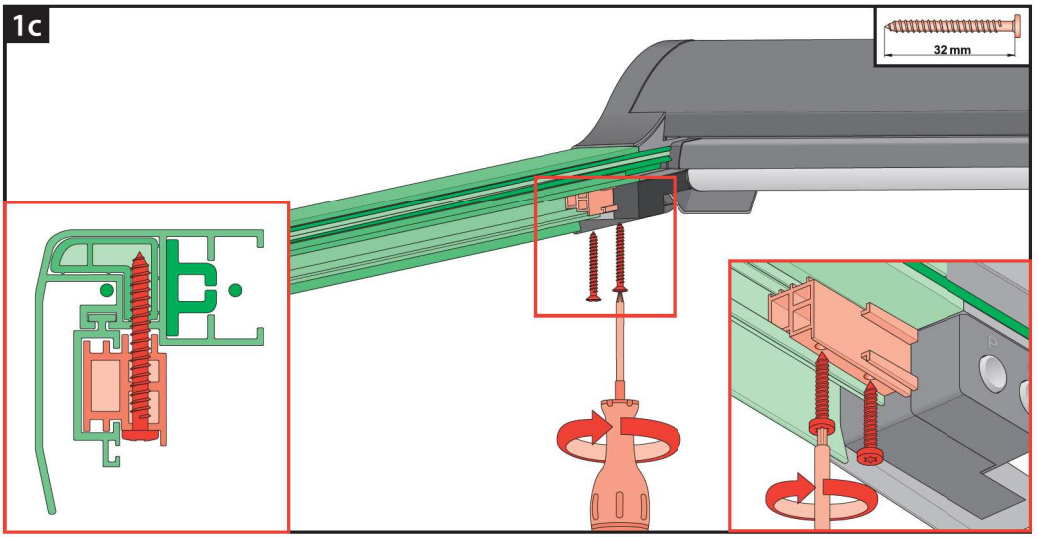
1c
32 mm

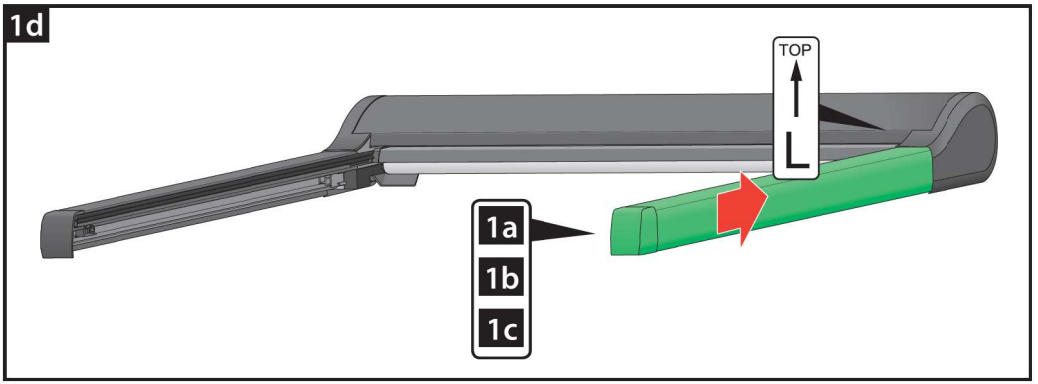
1d
TOP
L
1a
1b
1c

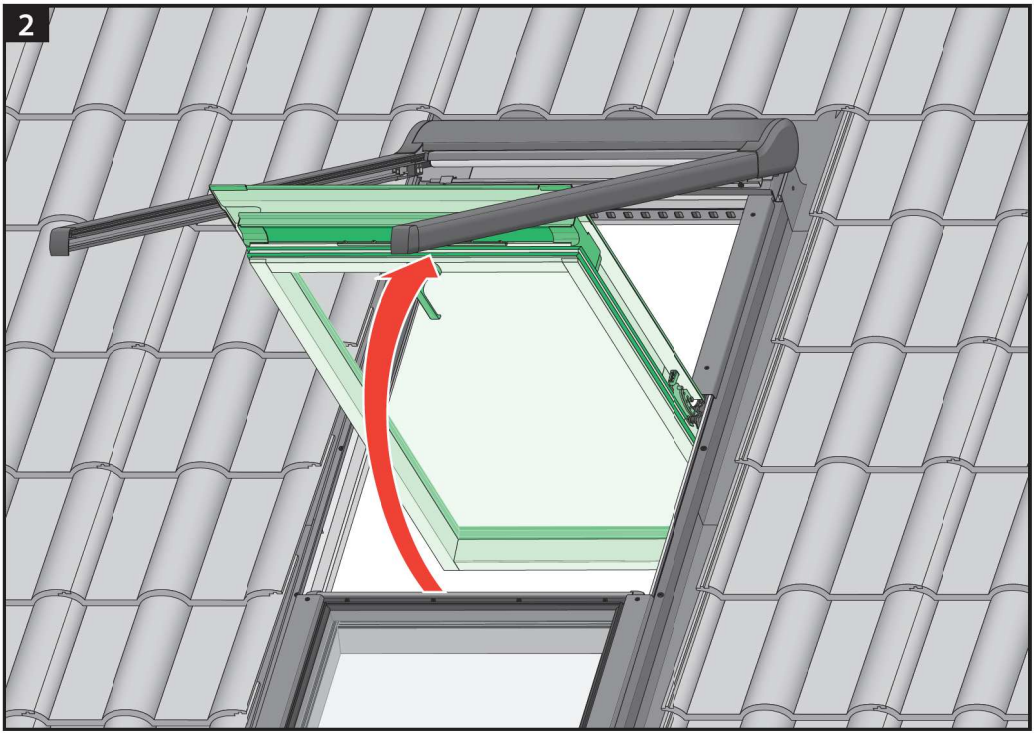
2

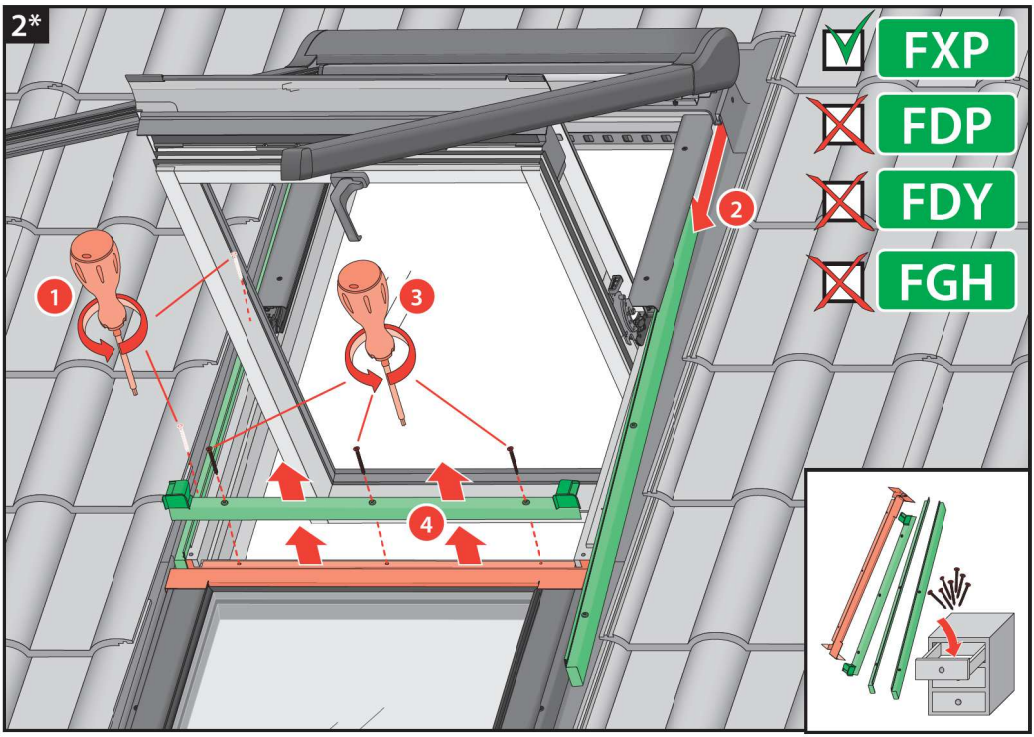
2*
FXP
FDP
FDY
FGH
1
2
3
4

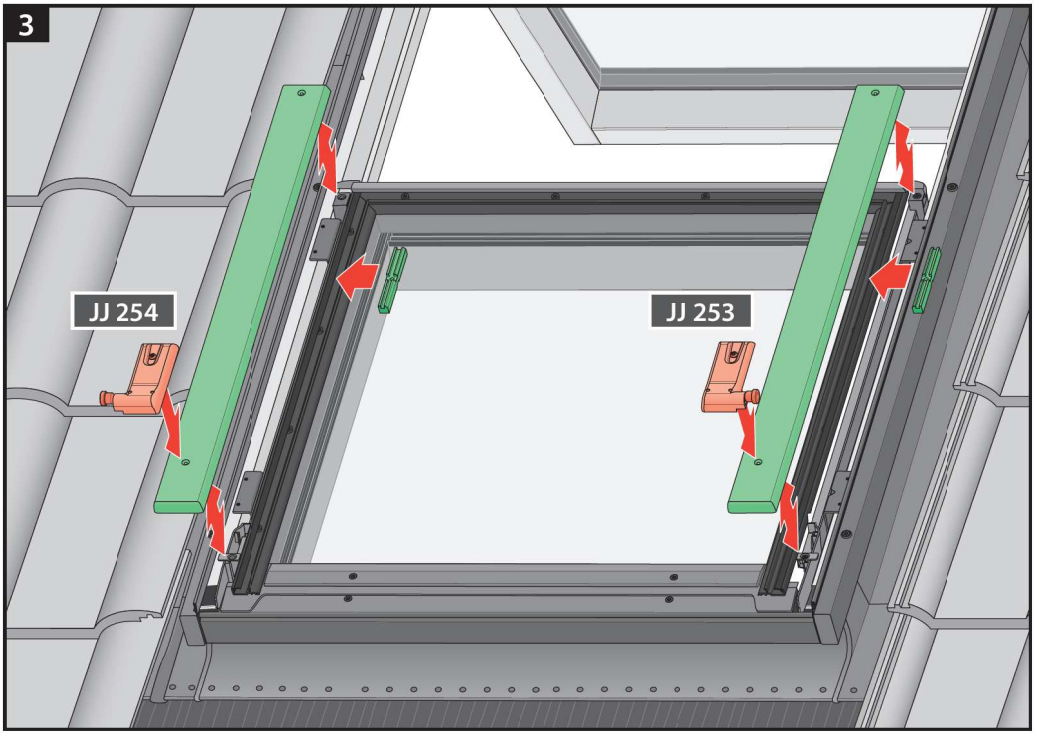
3
JJ 254
JJ 253

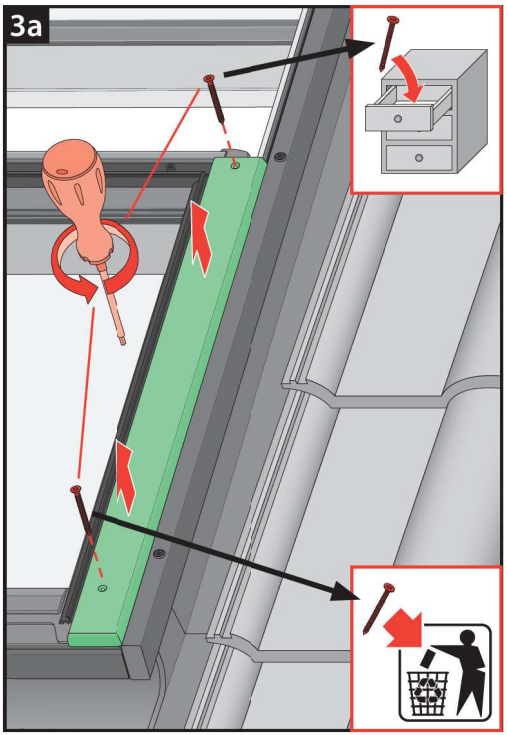
3a

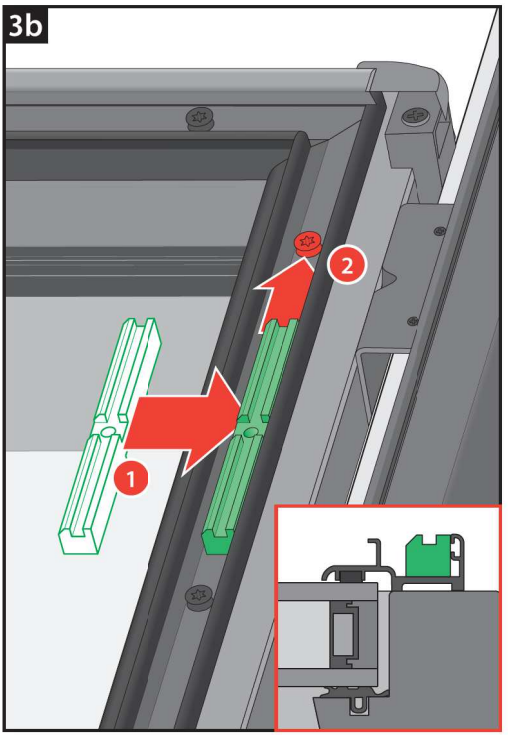
3b
1
2

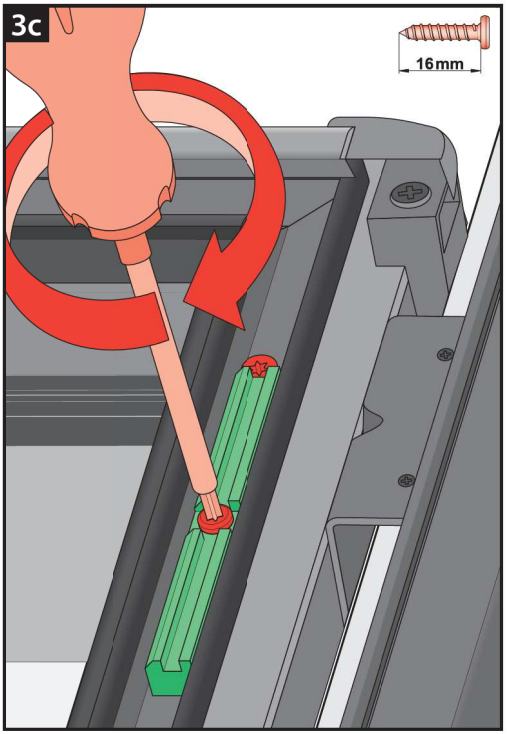
3c
16mm

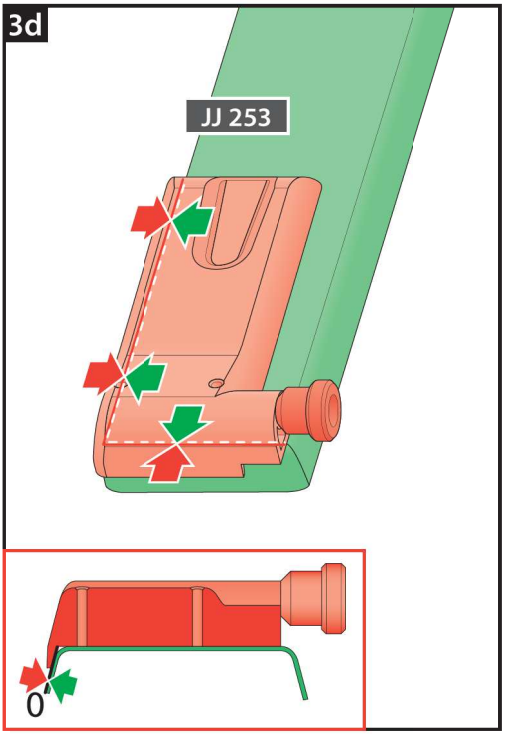
3d
JJ 253
0

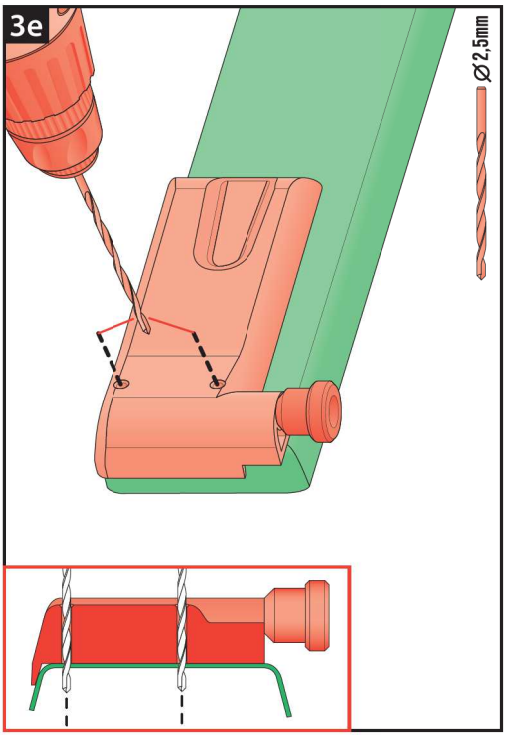
3e
Ø 2,5mm

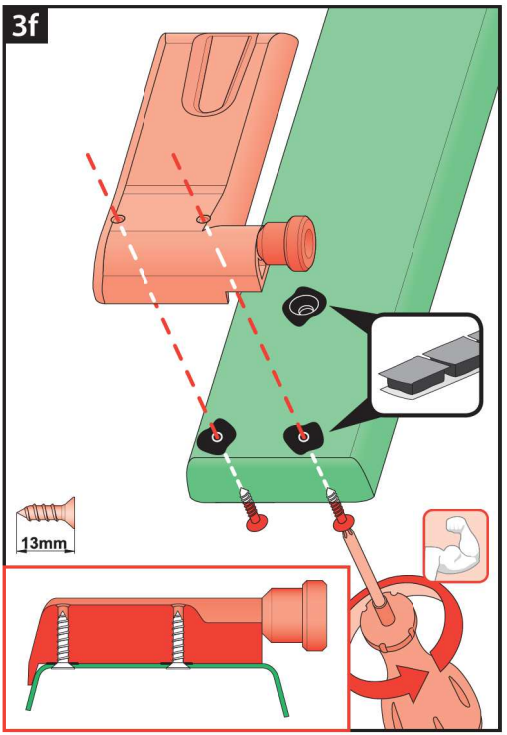
3f
13mm

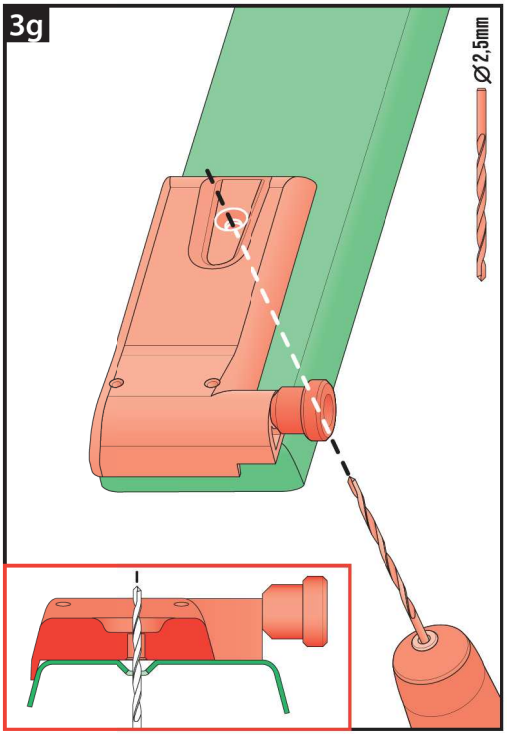
3g
Ø2,5mm

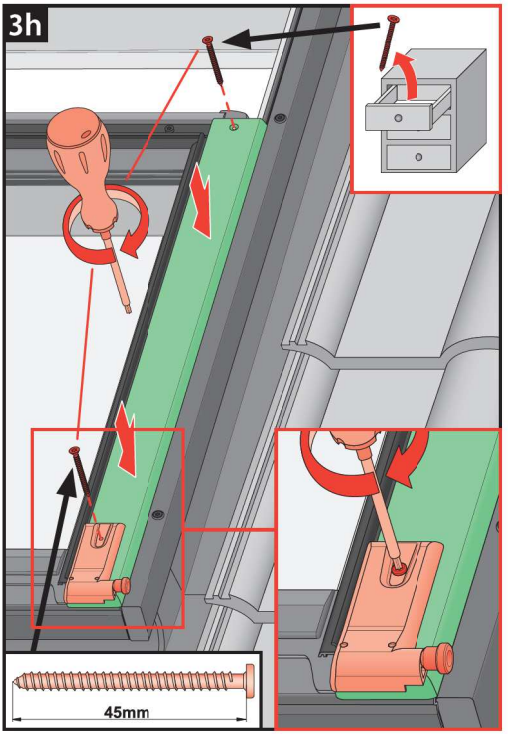
3h
45mm

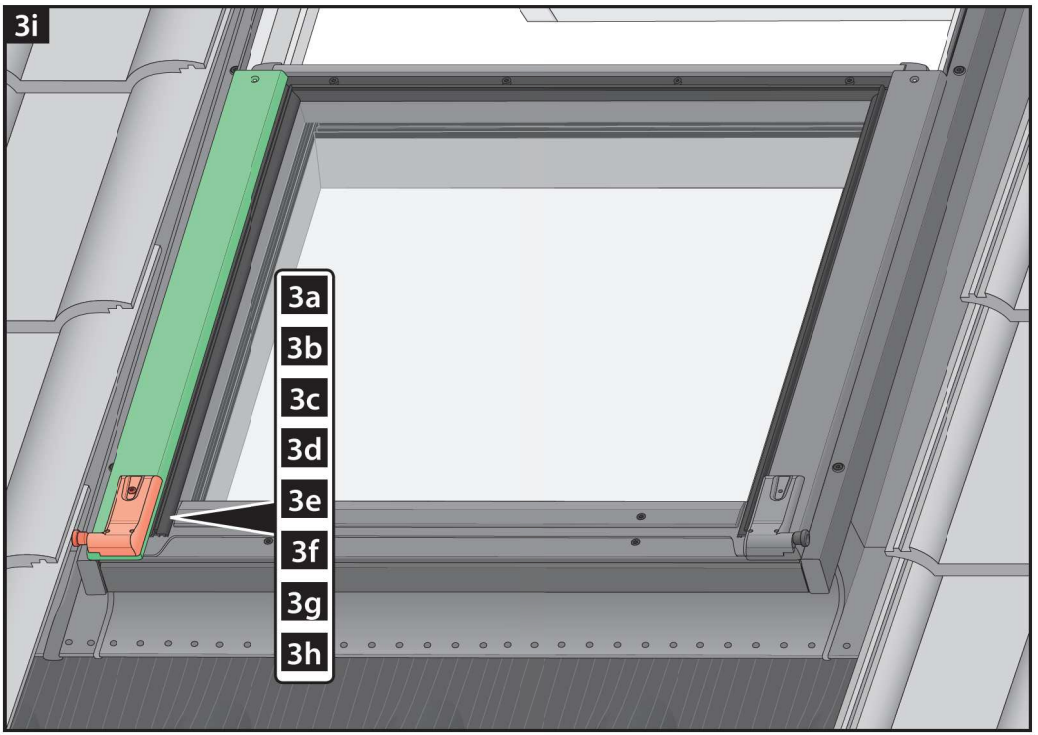
3i
3a
3b
3c
3d
3e
3f
3g
3h

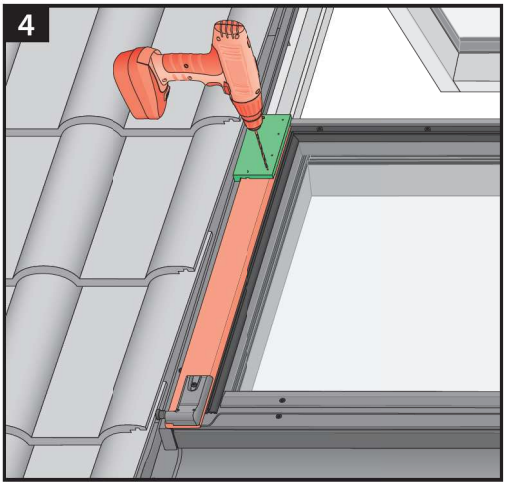
4

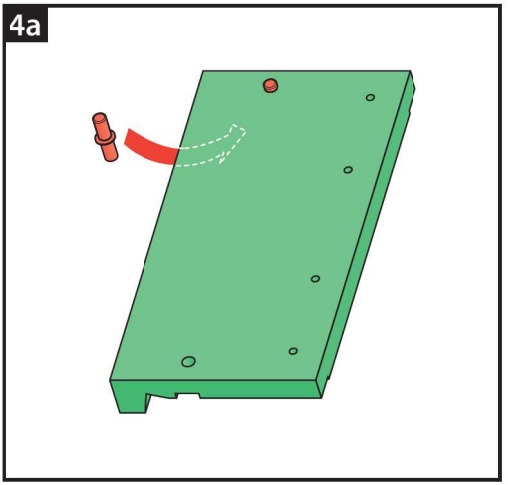
4a

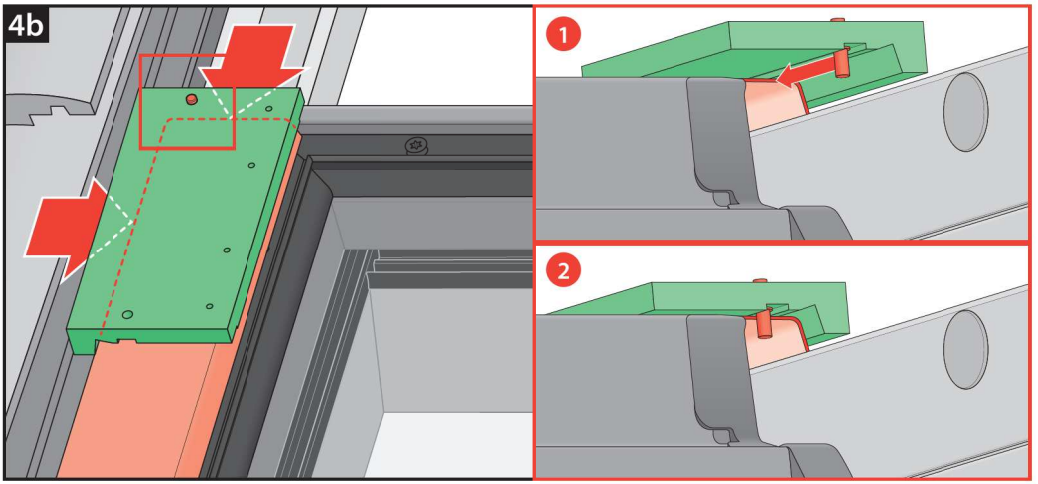
4b
1
2

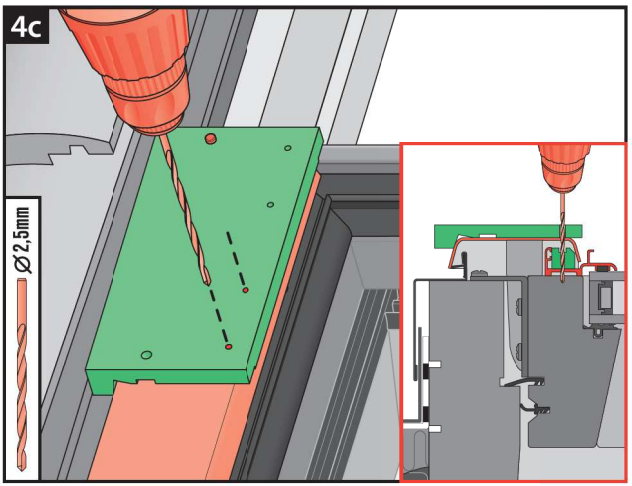
4c
Ø 2,5mm

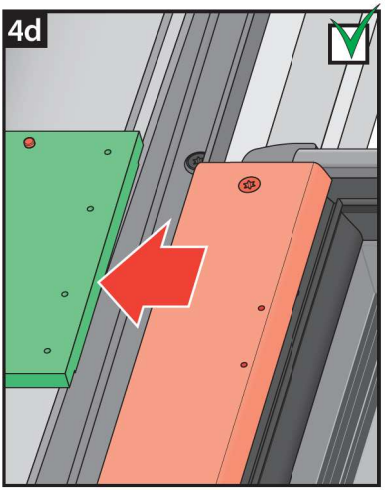
4d

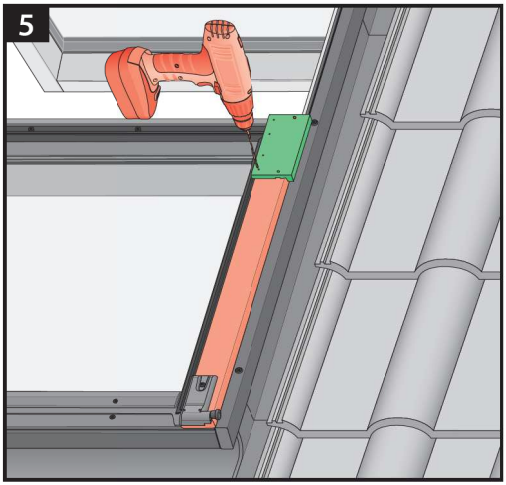
5

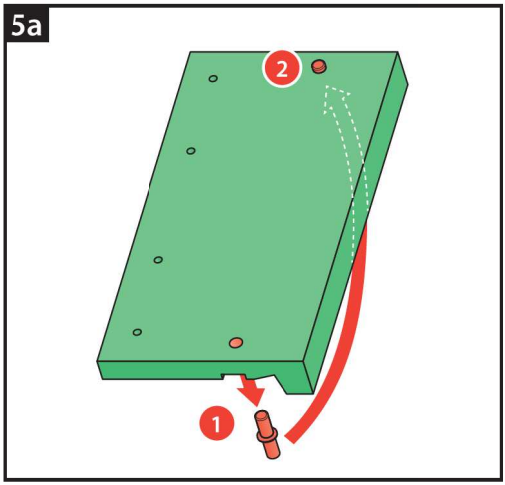
5a
2
1

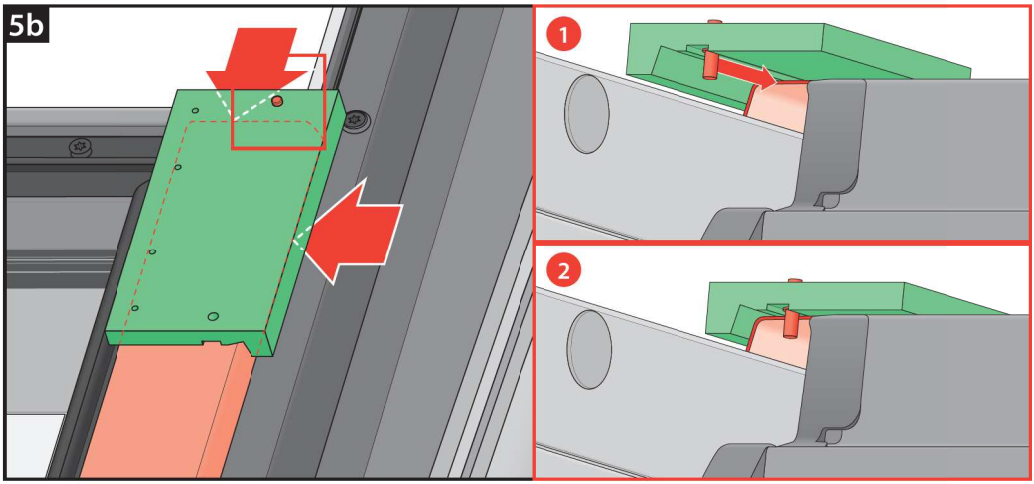
5b
1
2

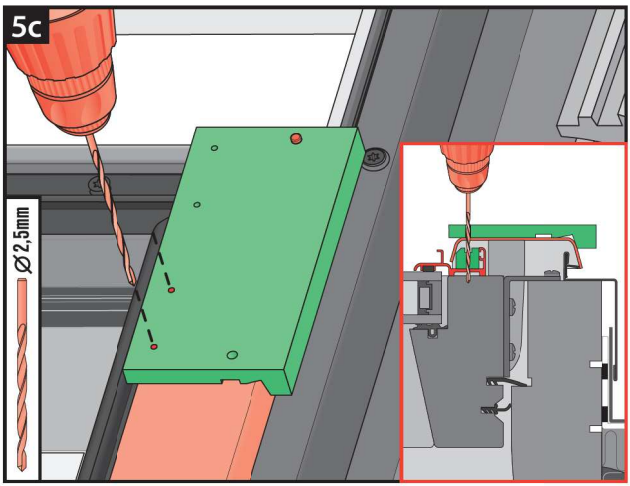
5c
Ø 2,5mm

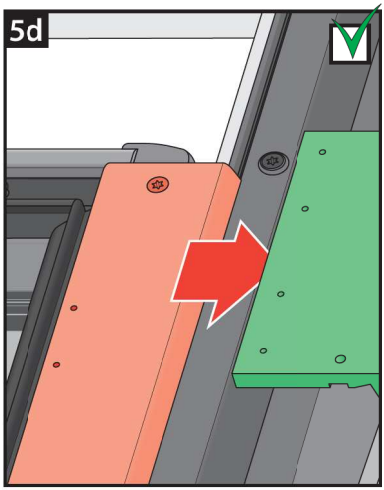
5d

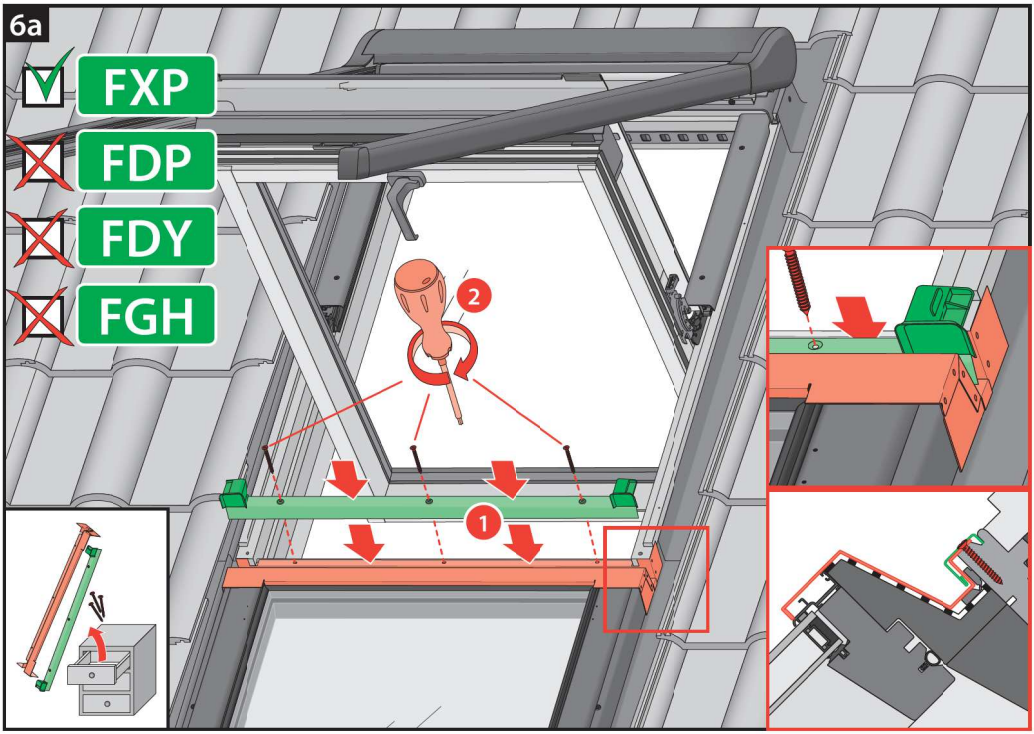
6a
FXP
FDP
FDY
FGH
1
2

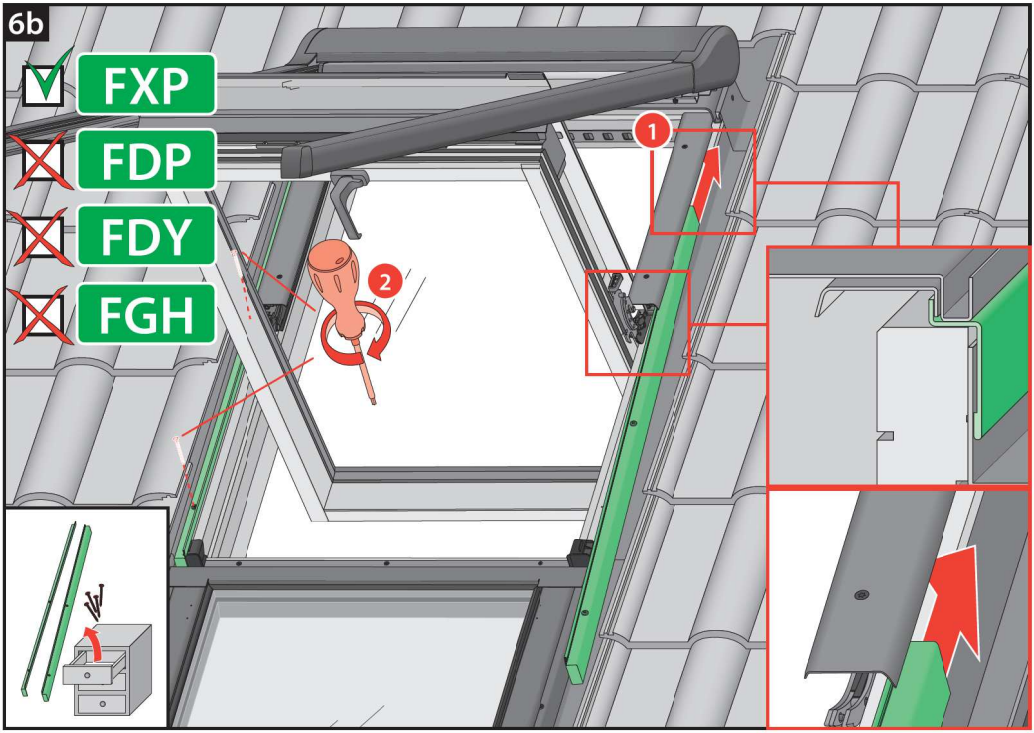
6b
FXP
FDP
FDY
FGH
1
2

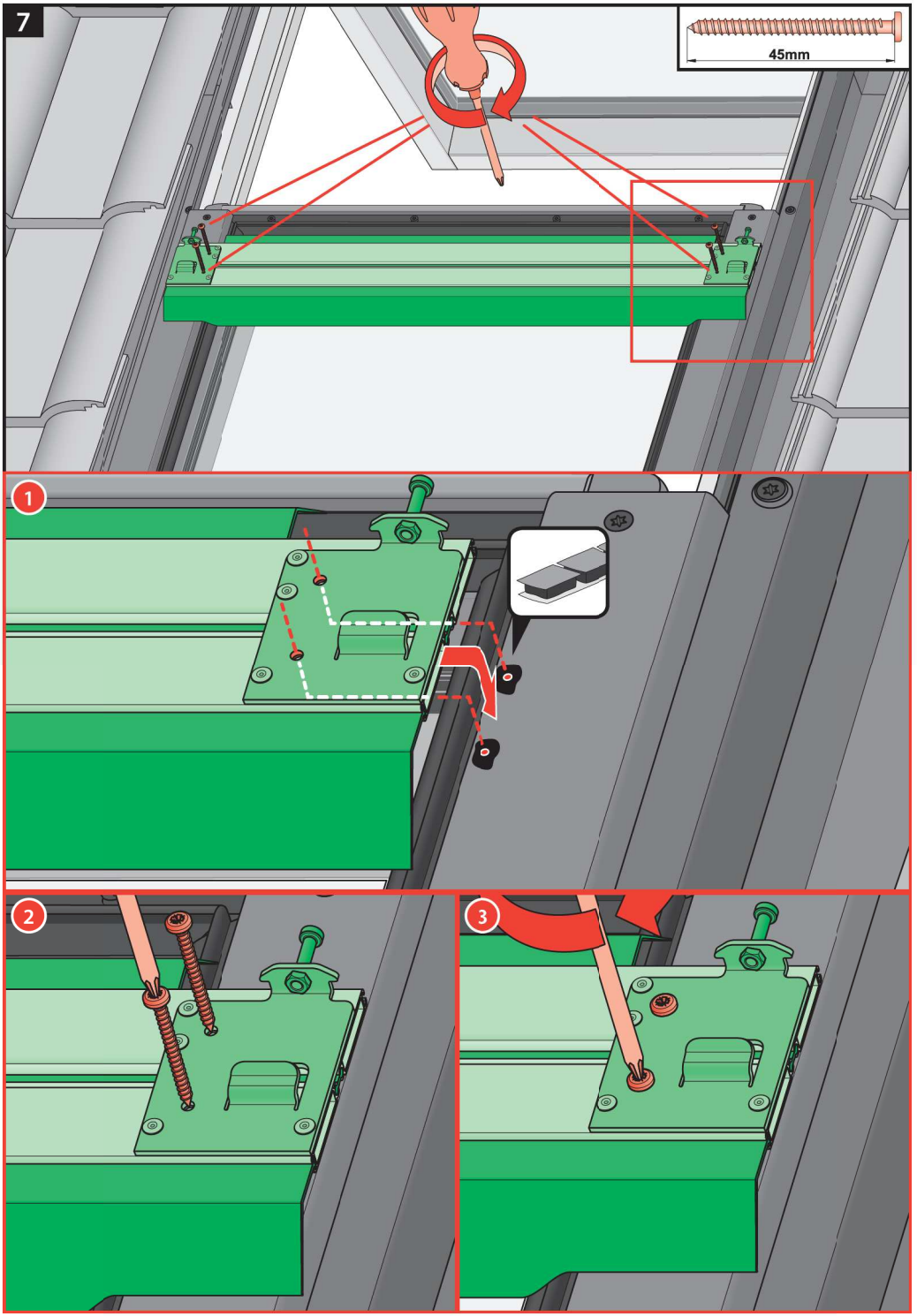
7
45mm
1
2
3

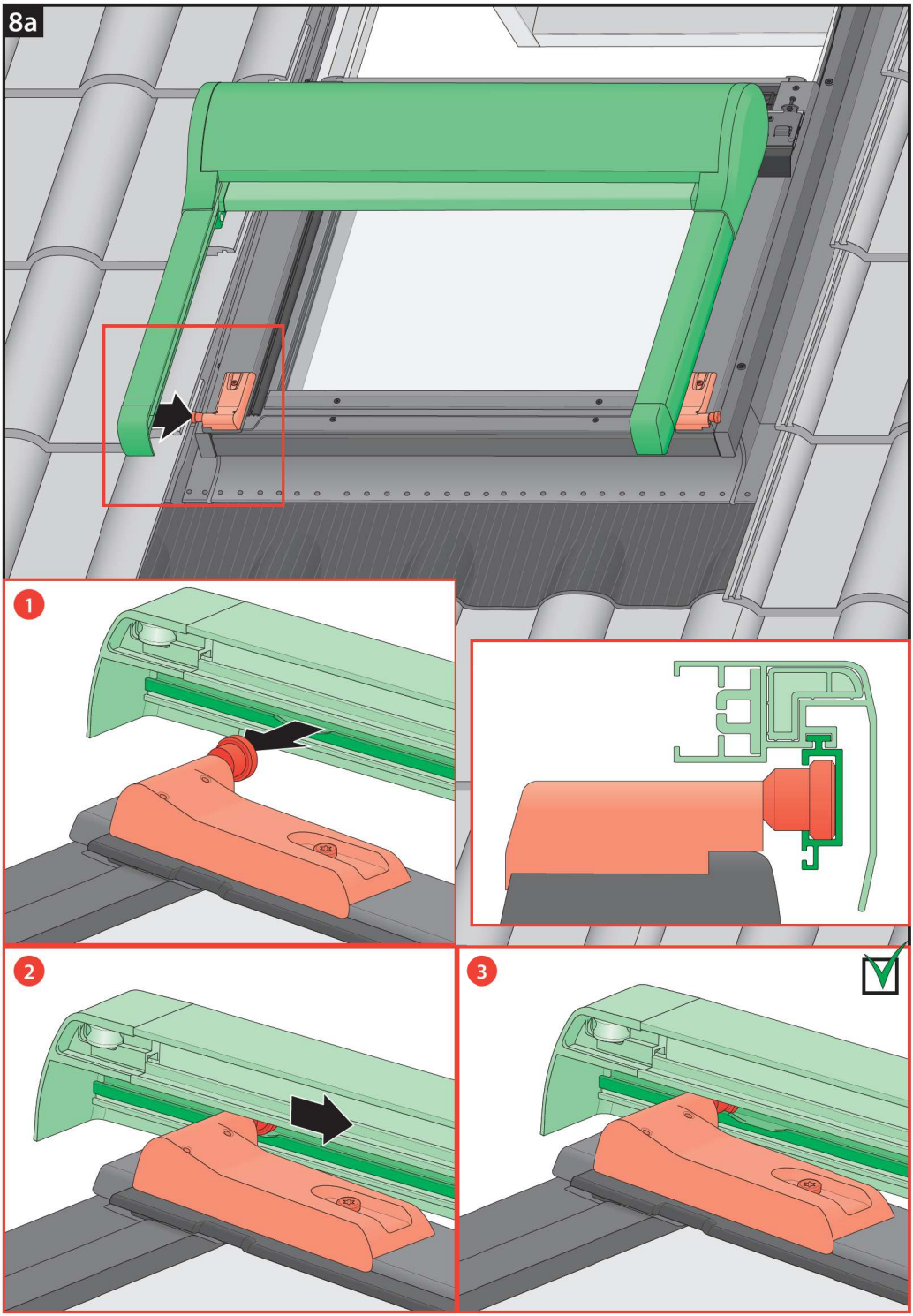
8a
1
2
3

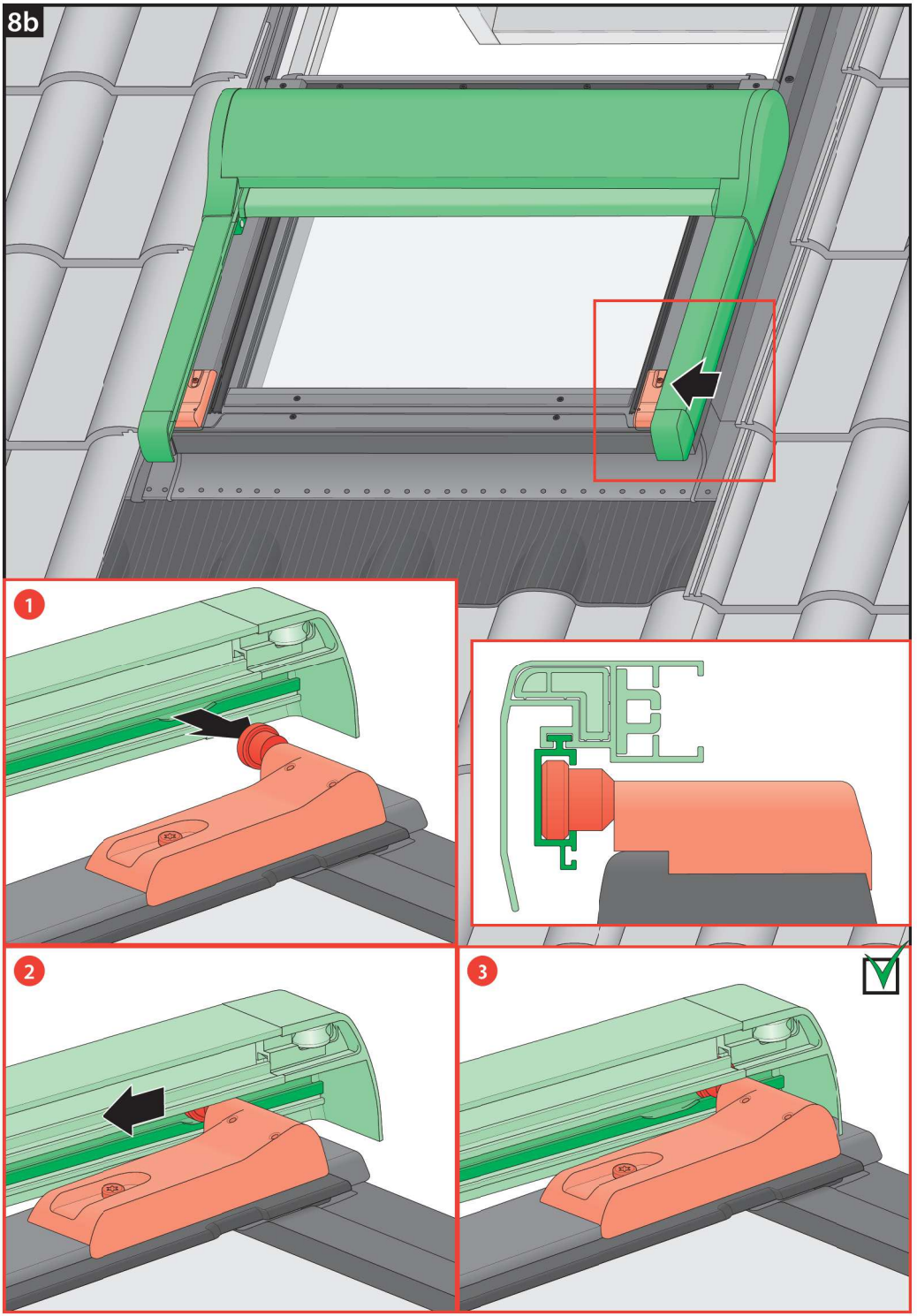
8b
1
2
3

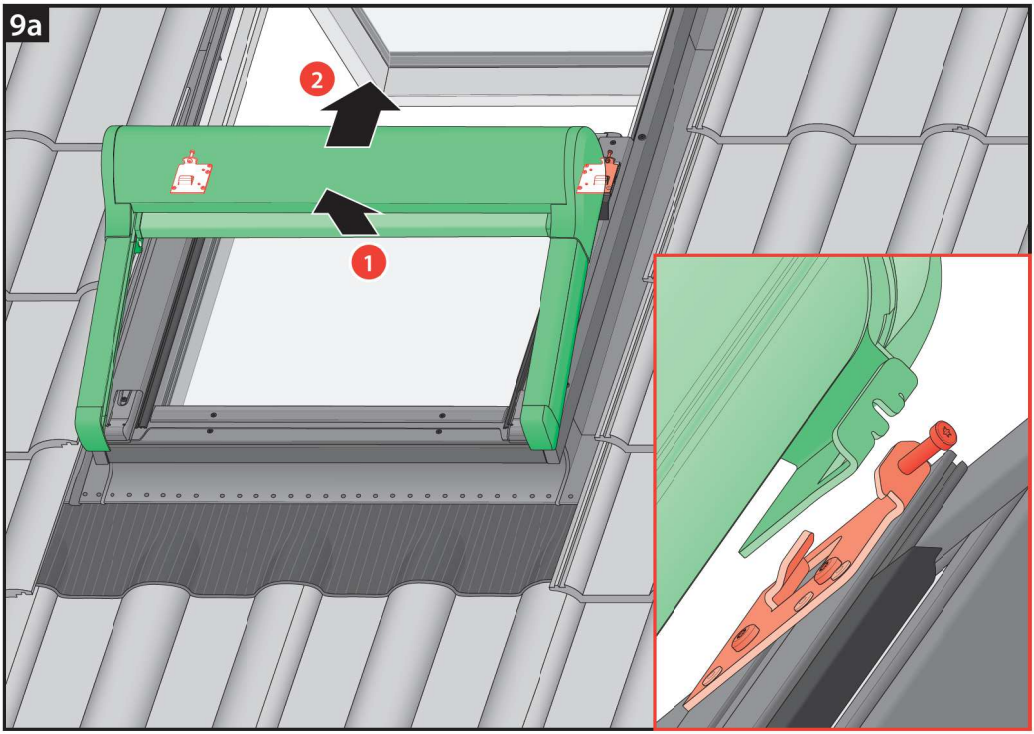
9a
2
1

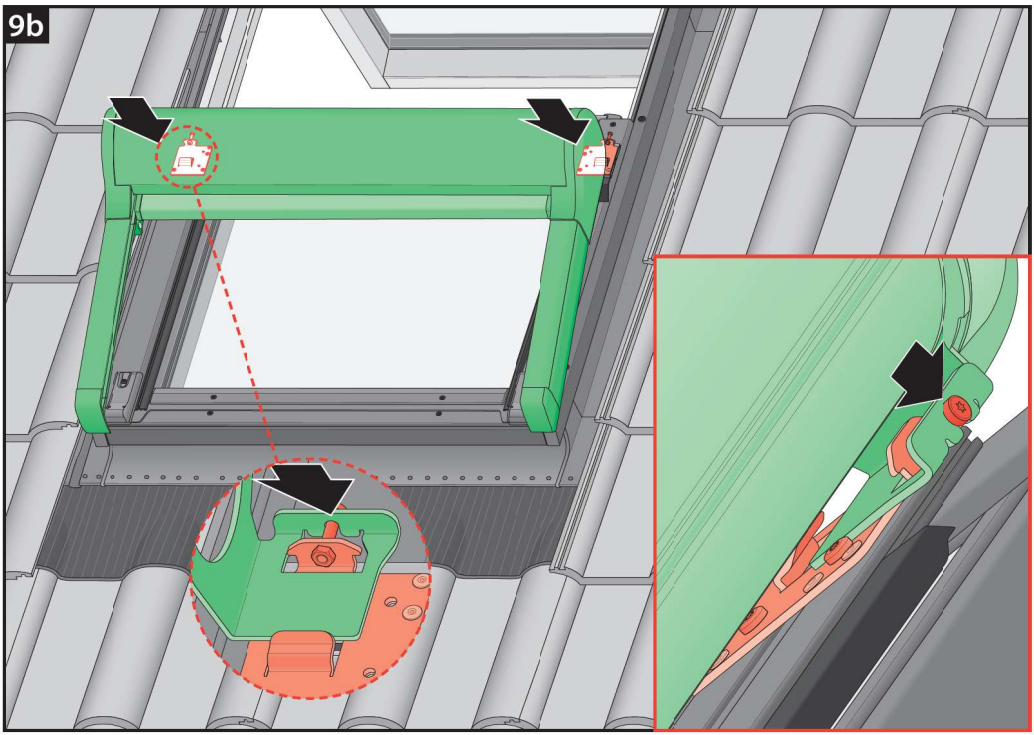
9b

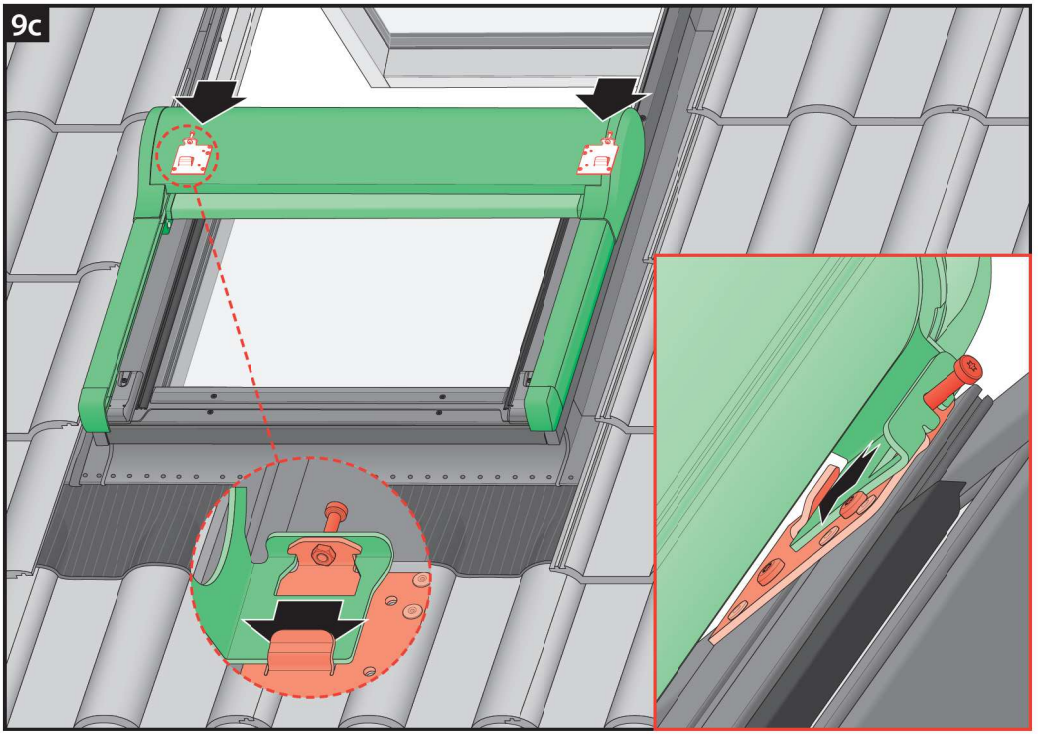
9c

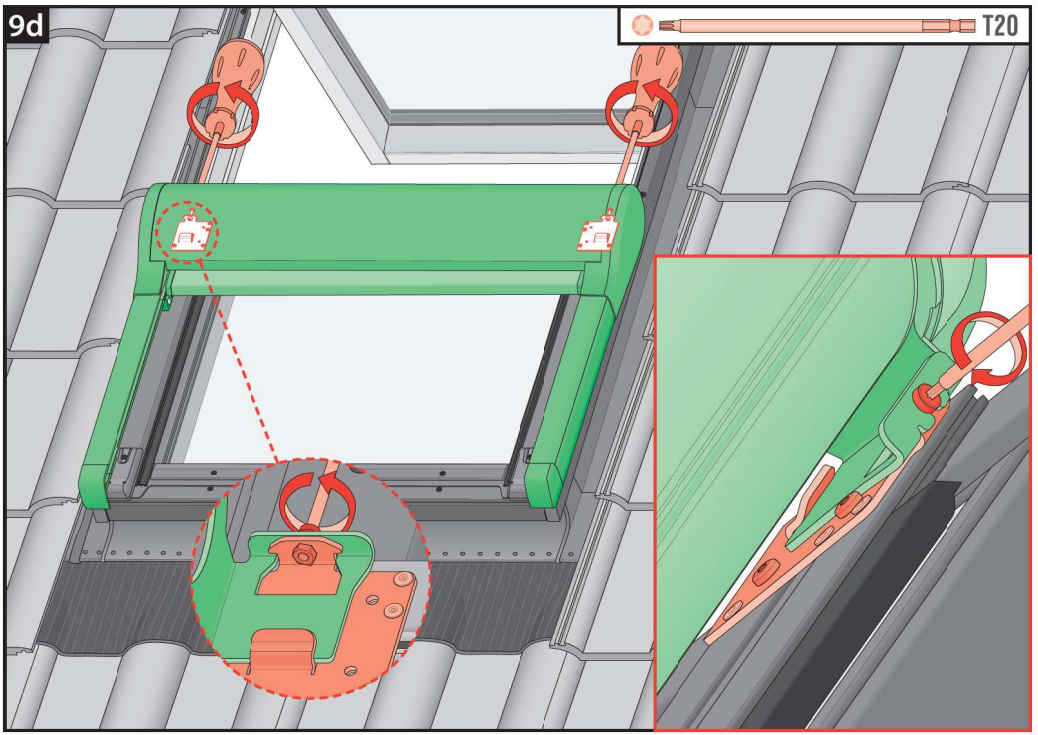
9d
T20

10

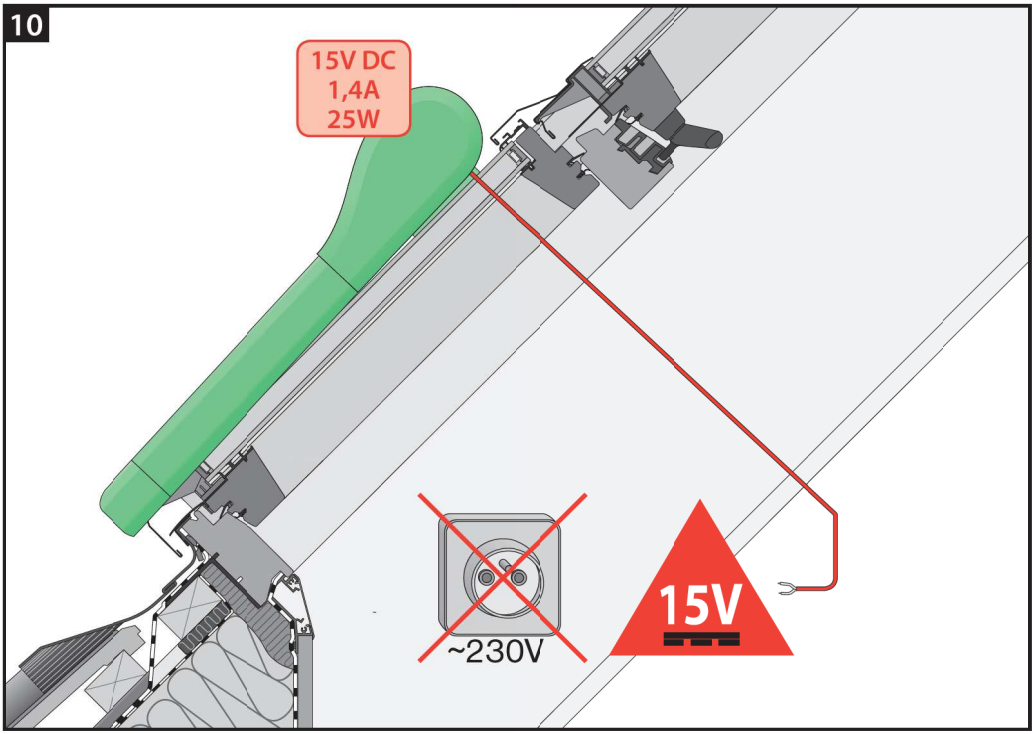

11

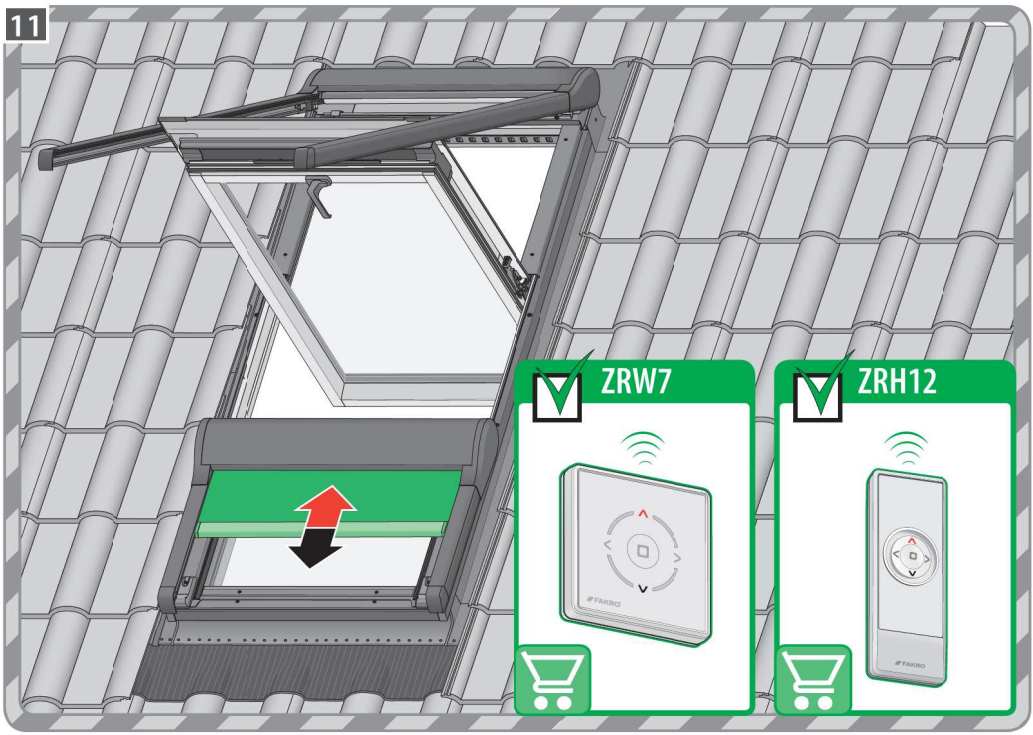

DE	Lesen Sie vor der Montage die Anweisungen NC9L1 „ORIGINALANLEITUNG 2/3 Montage- und Nutzungsregeln.
1a	Schieben Sie die Ecke in die Markisenführung.
1b	Setzen Sie die Seitenführung in den Markisenkörper ein.
1c	Schrauben Sie die Führungsschiene ans Gehäuse.
1d	Wiederholen Sie die Schritte 1a-1c für die linke Führung.
2	Öffnen Sie das obere Fenster.
2*	Beim FXP-Fenster entfernen Sie die Außenprofile.
3a, 3b, 3c	Montieren Sie zusätzliche Unterlegscheiben unter den Trapezprofilen des Fensters.
3d, 3e, 3f, 3g, 3h	Montieren Sie die unteren Halterungen der Markise an den Trapezprofilen des Fensters.
3i	Wiederholen Sie die Schritte 3a-3h für die linke Seite.
4a, 4b, 4c, 4d	Verwenden Sie eine Schablone, um die Befestigungslöcher zu erstellen.
5a	Übertragen Sie den Positionierungsstecker auf die andere Seite der Schablone.
5b, 5c, 5d	Machen Sie auf ähnliche Weise Öffnungen auf der anderen Seite des Fensters.
6a, 6b	Montieren Sie die Außenprofile des Fensters.
7	Montieren Sie den Markisenbefestigungssockel.
8a	Führen Sie den unteren Griff der Markise in die Führungsschiene ein.
8b	Führen Sie dasselbe für die linke Führung durch.
9a, 9b, 9c	Schieben Sie die Markisenkassette auf die obere Halterung.
9d	Schrauben Sie die Markisenkassette an die oberen Halterungen.
10	Schließen Sie die Markise mit einem 15-VDC-Netzteil an das Stromnetz an.
11	Steuern Sie die Markise mit der Fernbedienung.

EN	Before installation, it is compulsory to read the NC9L1 „ORIGINAL INSTRUCTIONS 2/3 Installation and user manual".
1a	Slide the corner into the awning guide rail.
1b	Slide the side guide rail into the awning casing.
1c	Screw the guide rail to the casing.
1d	Repeat steps 1a-1c for the left guide rail.
2	Open the top window.
2*	For the FXP window, remove the external profiles.
3a, 3b, 3c	Install additional washers under the trapezoidal profiles of the window.
3d, 3e, 3f, 3g, 3h	Install the awning bottom holders to the trapezoidal profiles of the window.
3i	Repeat steps 3a-3h for the left side.
4a, 4b, 4c, 4d	Use the template to drill mounting holes.
5a	Move the positioning plug to the other side of the template.
5b, 5c, 5d	Similarly, drill holes on the other side of the window.
6a, 6b	Install the external profiles of the window.
7	Install the awning mounting base.
8a	Slide the awning bottom holder into the guide rail.
8b	Carry out the same step for the left guide rail.
9a, 9b, 9c	Place the awning cassette onto the top holder.
9d	Screw the awning cassette to top holders.
10	Connect the awning to the network using the 15VDC power supply.
11	Operate the awning using remote control.

PL	Przed montażem należy zapoznać się z treścią instrukcji NC9L1 „INSTRUKCJA ORYGINALNA 2/3 Zasady montażu i użytkowania".
1a	Wsunąć narożnik do prowadnicy markizy.
1b	Wsunąć prowadnicę boczną w korpus markizy.
1c	Przykręcić prowadnicę do korpusu.
1d	Powtórzyć czynności 1a-1c dla prowadnicy lewej.
2	Otworzyć górne okno.
2*	W przypadku okna FXP zdemontować profile zewnętrzne.
3a, 3b, 3c	Zamontować dodatkowe podkładki pod profilami trapezowymi okna.
3d, 3e, 3f, 3g, 3h	Zamontować uchwyty dolne markizy do profili trapezowych okna.
3i	Powtórzyć czynności 3a-3h dla strony lewej.
4a, 4b, 4c, 4d	Użyć szablonu w celu wykonania otworów montażowych.
5a	Przełożyć korek pozycjonujący na drugą stronę szablonu.
5b, 5c, 5d	Analogicznie wykonać otwory z drugiej strony okna.
6a, 6b	Zamontować profile zewnętrzne okna.
7	Zamontować podstawę montażową markizy.
8a	Wsunąć uchwyt dolny markizy w prowadnicę.
8b	Analogiczną czynność wykonać dla prowadnicy lewej.
9a, 9b, 9c	Nasunąć kasetę markizy na uchwyt górny.
9d	Przykręcić kasetę markizy do uchwytów górnych.
10	Podłączyć markizę do sieci za pomocą zasilacza 15VDC.
11	Sterować markizą za pomocą pilota.

0 [cm] 1 2 3 4 5 6 7 8 9 10 11 12

BG Производителят Продавач не носят отговорност за неспазване на съответните закони, строителни норми и изисквания за безопасност от потребителя на продукта, архитекта, монтажника или собственика на сграда.

CZ Výrobce ani prodejce nenesou žádnou odpovědnost za nedodržení příslušných platných zákonů, stavebních předpisů a bezpečnostních požadavků uživatelem výrobku, architektem, montážníkem nebo vlastníkem budovy.

DE Hersteller und Verkäufer übernehmen keine Haftung für Nichtbeachtung entsprechender Rechts- und Bauvorschriften sowie Sicherheitsanforderungen seitens Produktbenutzers, Architekten, Monteurs oder Gebäudebesitzers.

ES El fabricante y el vendedor no tienen ninguna responsabilidad por el incumplimiento de la ley vigente, normas de construcción y exigencias de seguridad por parte del usuario del producto, arquitecto, instalador o el propietario del edificio.

FR Le fabricant et le revendeur ne prend aucune responsabilité de ne pas respecter les lois applicables, les règlements sur les bâtiments et les exigences de sécurité par l'utilisateur du produit, l'architecte, l'installateur ou le propriétaire du bâtiment.

GB Manufacturer and Seller shall bear no liability for failure to comply with the applicable laws, building codes and safety requirements by the user of the product, architect, fitter or owner of the building.

HU A Gyártó és a Forgalmazó nem vállal semmiféle felelősséget a vonatkozó törvényi, építőipari és biztonsági előírások termékfelhasználó, építész, beépítőmester vagy épülettulajdonos általi be nem tartásáért.

IT Il Produttore e il Rivenditore non potranno essere ritenuti responsabili per il mancato rispetto, da parte dell'utente del prodotto, del progettista, dell'Installatore o del proprietario dell'edificio, delle leggi vigenti, nonchè dei regolamenti edilizi e di quelli relativi alla sicurezza.

NL De fabrikant en verkoper zijn niet aansprakelijk voor gevolgen bij het niet opvolgen van toepasselijke wetten, bouwbesluiten en veiligheidsvoorschriften door de gebruiker van het product, de architect, de installateur of de eigenaar van het gebouw.

PL Producent i Sprzedawca nie ponoszą żadnej odpowiedzialności za nieprzestrzeganie stosownych przepisów prawa, przepisów budowlanych i wymogów bezpieczeństwa przez użytkownika produktu, architekta, montażystę lub właściciela budynku.

PT O fabricante e o vendedor não tem nenhuma responsabilidade pelo o não cumprimento da lei, códigos de construção e as exigências de segurança por parte do usuário do produto, arquiteto, instalador ou proprietário do edifício.

RO Nici producătorul, nici distribuitorul nu îsi vor asuma niciun fel de răspundere pentru nerespectarea legilor în vigoare a legilor din domeniul construcțiilor sau a măsurilor de siguranță impuse utilizatorilor produsului, arhitecților, montatorilor sau proprietarilor clădirii.

RU В случае несоблюдения архитектором, монтажником или владельцем здания строительных правил и норм безопасности ответственность с производителя и продавца снимается.

SK Výrobca a predajca nenesú žiadnu zodpovednosť za nedodržanie príslušných ustanovení zákona, stavebných predpisov a bezpečnostných požiadaviek užívateľom výrobku, architektom, montérom alebo majiteľom objektu.